Thermostat mit Regulier- und Sicherheitstemperaturbegrenzer

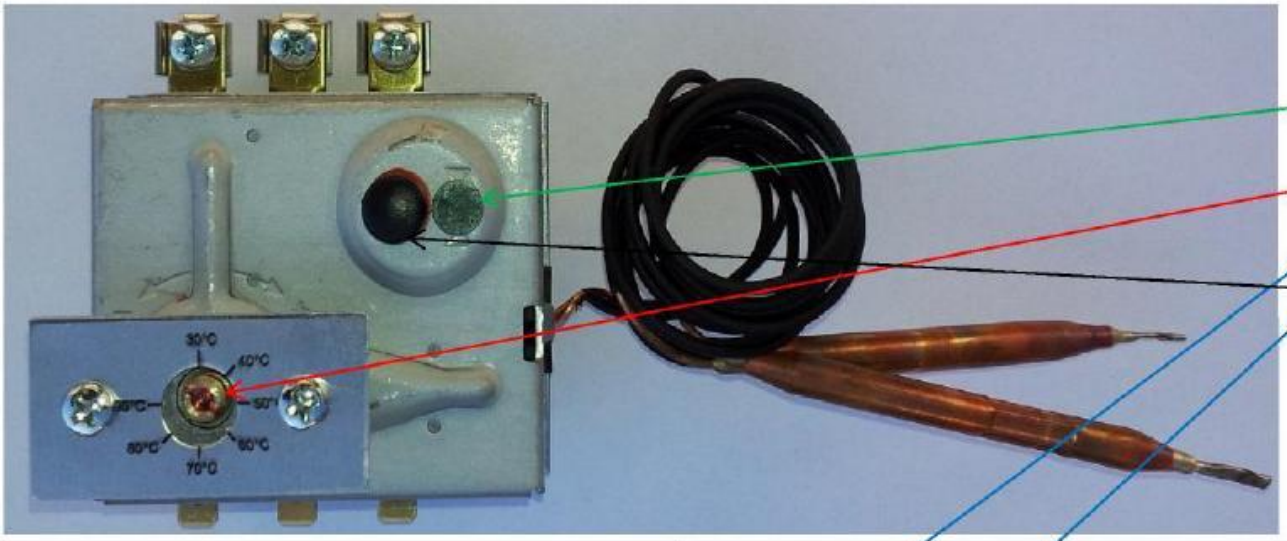

Modell RAC OSP 30 – 90°C
Art.-Nr.: 192.0000.02

- Grüner Knopf für Rückstellung von Sicherheits-temperaturbegrenzer.
- Temperatureinstellung 30 - 90˚C
- Fühler für Regulierthermostat 30 - 90˚C
- Fühler für Sicherheitstemperaturbegrenzer 110˚C
- Eichung der Temperatureinstellung. Verstellung der Einstellung verboten. Garantieverlust!

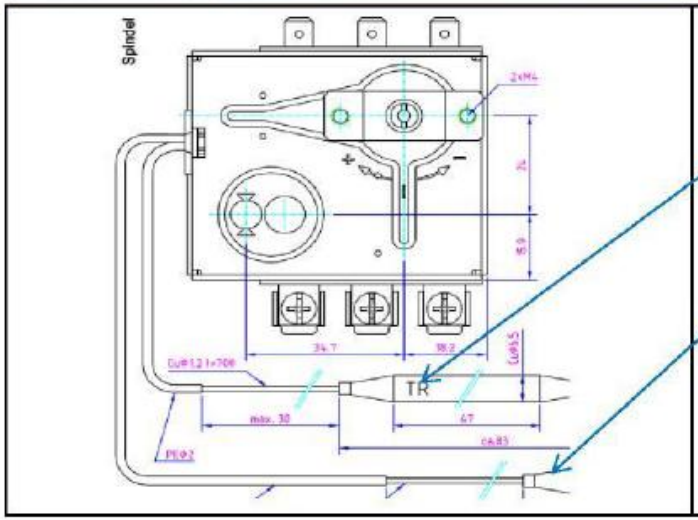

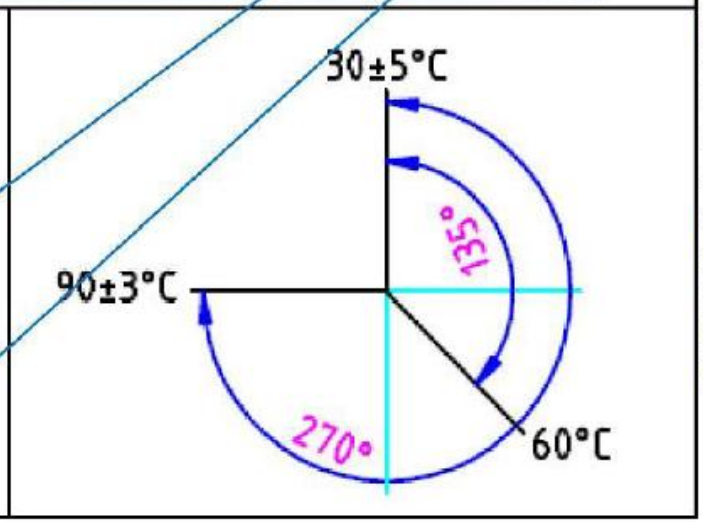

Leistungsdaten:

Max. Spannung:	3x400V
Min. Schaltleistung:	0.5A
Max. Schaltleistung:	3x20A
Regulierthermostat Einstellbereich:	30 - 90°C
Sicherheitsthermostat Auslösung:	110°C
Schaltdifferenz bei 30°C:	+/- 5K
Schaltdifferenz bei 60°C:	+/- 4K
Schaltdifferenz bei 90°C:	+/- 3K
Biegeradius Kapillarrohre:	min. 5mm
Bezugstemperatur: Lager-/Transporttemperatur:	23°C -25°C - +60°C
Ø Fühler von Regulierthermostat:	6.5mm
Ø Fühler von Sicherheitthermostat:	6.0mm