# Installationsbeispiel Wärmepumpenboiler

**Europa 600 / 800 / 1000 Liter**

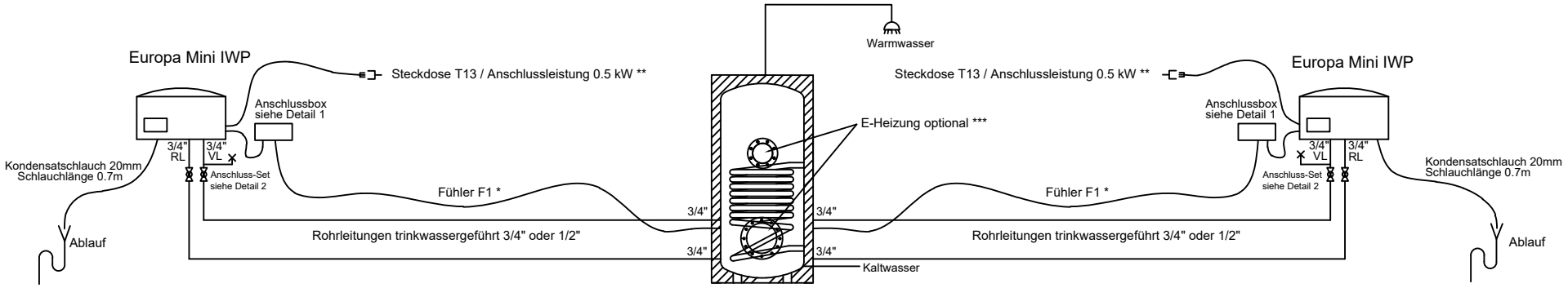


## Detail 1 Anschlussbox

| 9 | N | PE |
|---|---|---|

| F1 | ⏚ | F2 | ⏚ | E2 | ⊥ | E3 | ⊥ |
|---|---|---|---|---|---|---|---|

| | |
|---|---|
| 9 / N / PE | Elektro-Zusatzheizung max. 2.5 kW Anschlussleistung |
| F1 / ⏚ | Regelfühler |
| F2 / ⏚ | Anzeigefühler (optional) |
| E2 / ⊥ | EVU Abschaltung (1) |
| E3 / ⊥ | EVU Abschaltung (1) oder Smart Grid Funktion (2) |

## Detail 2 Anschluss-Set

- 2 Kugelhahnen und 1 Entlüfterventil sind im Anschluss-Set enthalten. Kugelhahnen und Entlüfterventil müssen vor den Anschlüssen der Wärmepumpe eingebaut sein.

## Inbetriebnahme

- Bei Inbetriebnahme müssen Vor- und Rückläufe der Wärmepumpen ausreichend gemäss Beiblatt entlüftet werden. Ansonsten Störungsanzeige ER36 im Display im Betrieb nach wenigen Minuten. Vorgang wiederholen.
- Einstellungen der Parameter gemäss Kurzprogrammieranleitung.

## Detail 3 Anschlüsse Elektro

* Fühler F1 an Klemmbox Klemmen F1 der jeweiligen Wärmepumpe anschliessen und beide Fühler beim Speicher in die gleiche Fühlerhülse hinein schieben.

** Beide 230V Steckdosen T13 der Wärmepumpen können mit der gleichen Sicherung C13A / LN abgesichert werden.

*** Anschluss E-Heizung bis 2.5 kW / 230V direkt an Anschlussbox bei einer Wärmepumpe. Höhere Leistungen über Ansteuerung von Leistungsschütz.


Oekotherm GmbH
Fohlochstrasse 7a, 8460 Marthalen