12.6 Abmessungen

LEGENDE:

1) Warmwasser - Rücklauf
3/4" (Verschraubung flachdichtend)
2) Warmwasser - Vorlauf
3/4" (Verschraubung flachdichtend)
3) Kondenswasser-Abfluss DN 20
4) Kabeldurchführung
5) Netzkabel mit Schukostecker
6) Fortluft - Luftaustritt (Rohranschluss DN 160
über Nippel oder Bogen mit Dichtlippen)
7) Abluft - Lufteintritt (siehe 6.)
8) Befestigungspunkte (4 Stk.)
bei Montage Wandkonsole

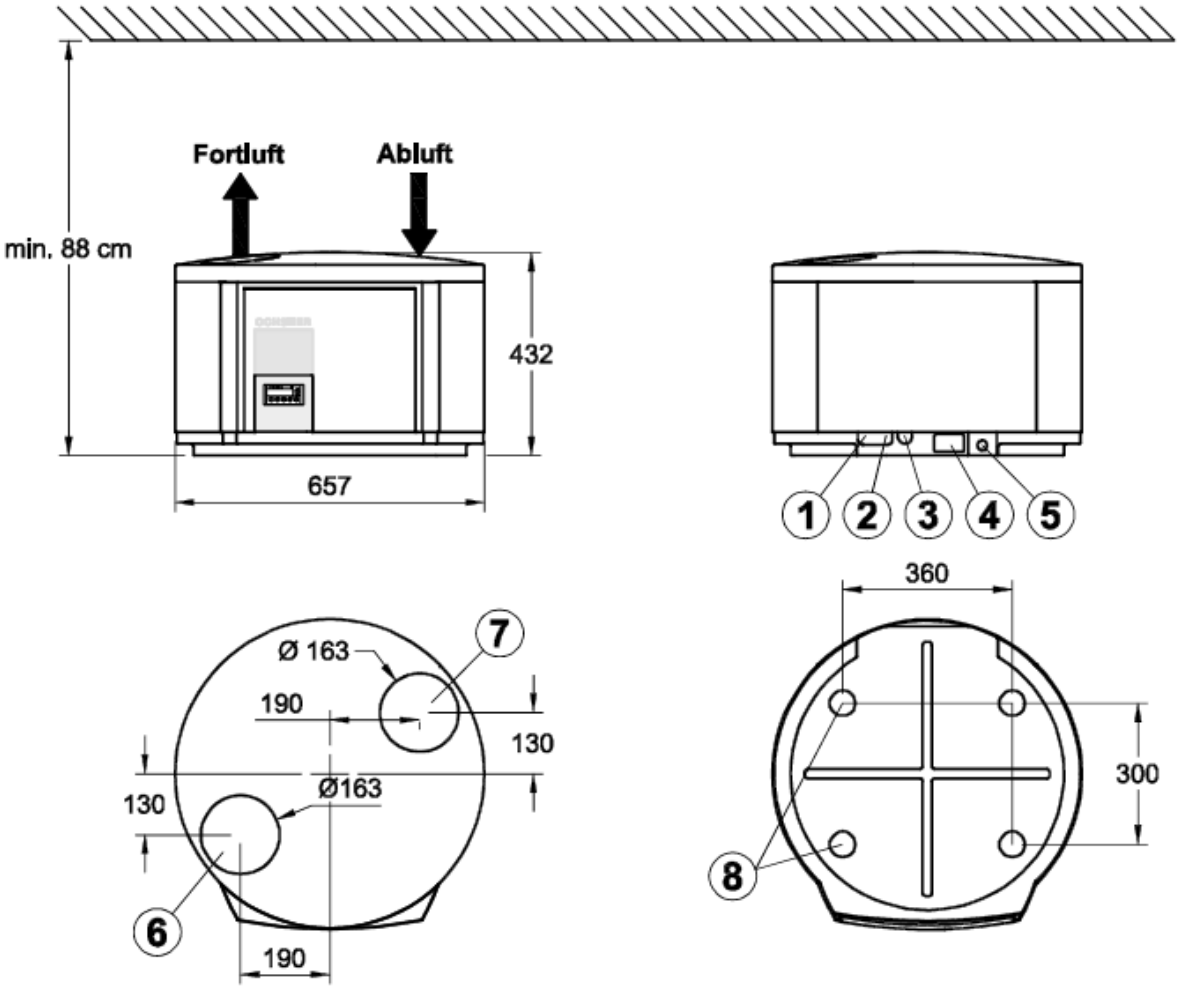

Abbildung 14: Abmessungen Europa Mini IWP