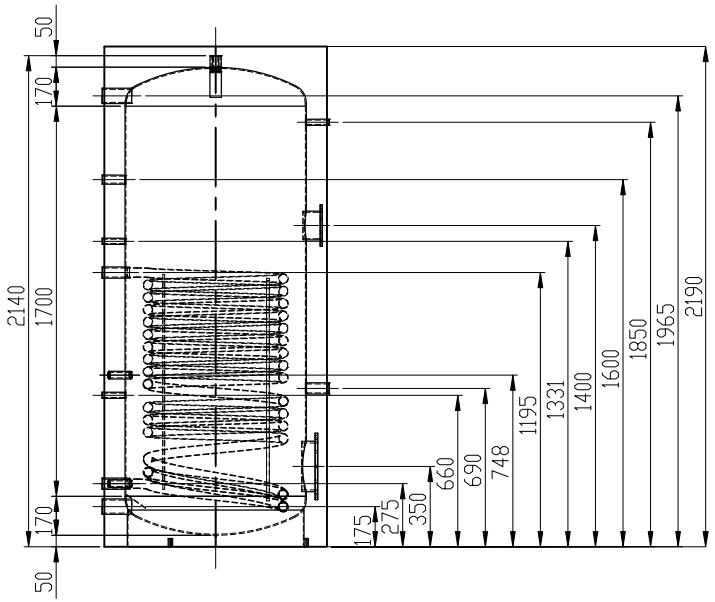

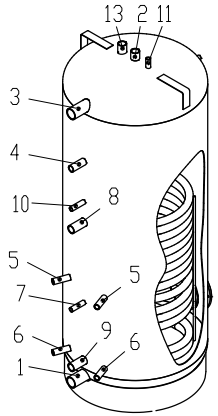

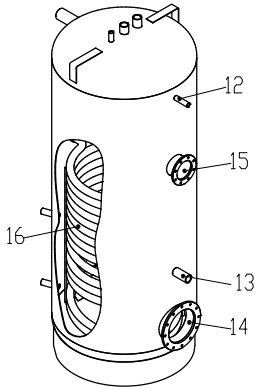

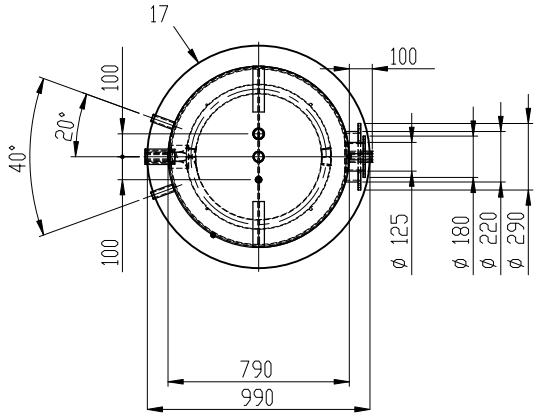

Kippmass: 2200 mm

1	Kaltwasser	2"
2	Warmwasser oben	1¼"
3	Warmwasser hinten	2"
4	Zirkulation	1"
5	Vorlauf Wärmepumpe	¾"
6	Rücklauf Wärmepumpe	¾"
7	Fühler Wärmepumpen	½"
8	Vorlauf ext. Heizquelle	1¼"
9	Rücklauf ext. Heizquelle	1¼"
10	Fühler ext. Heizquelle	½"
11	Fühlerhülse L=1000	½"
12	Thermometer	½"
13	Magnesiumanode	1¼"
14	Flansch unten	12-Loch Ø290 H=70
15	Flansch oben	8-Loch Ø180 H=85
16	Glattrohrregister	3.7m²
17	Hartschalenisolierung S=90 demontierbar	
17	Mantel aus Hart-PVC	

Oekotherm GmbH, Fohlochstrasse 7a, CH-8460 Marthalen

Brauchwarmwasserspeicher

Maßstab – 1:20
alle Maße in mm

Name: Knapp Andreas
Datum: 01.01.2025
SVGW-NR.: 1006-5752
Gewicht: 274 kg

Type:	OET SF/E 1000	Beschichtung Außen:	Rostschutz
Inhalt:	925 Liter	Betriebsdruck Heizung:	6 bar
Material:	S 275 JR	Betriebsdruck Wasser:	6 bar
Beschichtung Innen:	emailliert	Prüfdruck:	12 bar
max. Betriebstemperatur:	95°	Ausführung nach EN 12897	

Diese Zeichnung ist geistiges Eigentum der Oekotherm. Sie darf ohne unsere besondere Zustimmung weder vervielfältigt, noch ausgeführt, noch dritten Personen bekanntgegeben werden.