# Trinkwasserspeicher für Wärmepumpe
## Domestic hot water tank for heat pump
## Ballon eau chaude sanitaire pour pompe à chaleur
## Serbatoio di accumulo acqua calda sanitaria per pompa di calore

**WP/E 200 – 2000**

**Emailliert**
Enamelled | Émaillés | Smaltato

DIN
**EN 12897**
**EnEV 730.02**
**ErP 812/2013**
**ErP 814/2013**
**DIN 4753**

SVGW SSIGE
**1006-5752**

CE



### Bauart
Design | Structure | Struttura

Die Speicher werden aus hochwertigem Stahl nach EN 10025:2019 gefertigt.
Die Speicher werden nach EN 12897:2020 dimensioniert, gefertigt und zertifiziert.

**EN** The storage tanks are made from high quality steel in accordance with EN 10025:2019.
The storage tanks are designed, manufactured and certified in accordance with EN 12897:2020.

**FR** Les ballons sont fabriqués en acier de grande qualité selon la norme EN 10025:2019.
Les ballons sont dimensionnés, fabriqués et certifiés selon la norme EN 12897:2020.

**IT** Gli accumulatori sono realizzati in acciaio pregiato secondo la norma EN 10025:2019.
Gli accumulatori sono dimensionati, costruiti e certificati secondo la norma EN 12897:2020.

| | |
|---|---|
| **Betriebsdruck / Prüfdruck**<br>Operating pressure / test pressure I Pression de service / Pression test I Pressione d'esercizio / Pressione di collaudo | 6 bar / 12 bar |
| **Einsatzgebiet**<br>Application I Application I Applicazione | max. 95°C |

### Lieferumfang
Delivery | Livraison | Consegna

| | l | mm | | Art. Nr. |
|---|---|---|---|---|
| **Betriebsanleitung**<br>Operation manual \| Mode d'emploi \| Istruzioni per l'uso | | | 1 x | 9001020001 |
| **Thermometer mit Tauchhülse**<br>Thermometer with immersion sleeve \| Thermomètre avec manchon d'immersion \| Termometro con manicotto ad immersione | ≤ 600 | 100 | 1 x | 6001150100 |
| | ≥ 800 | 200 | 1 x | 6001150200 |
| **Tauchhülse**<br>Immersion sleeve \| Manchon d'immersion \| Manicotto ad immersione | 200 | 500 | 1 x | 6001180511 |
| | 300–600 | 800 | 1 x | 6001180811 |
| | 800–2000 | 1000 | 1 x | 6001181011 |
| **Magnesium Schutzanode**<br>Magnesium protective anode \|<br>Anode protectrice de magnésium \|<br>Anodo protettivo in magnesio | 200 – 300 | 750 | 1 x | 6001140750 |
| | 400 | 1000 | 1 x | 6001141000 |
| | 500 – 1000 | 520 | 1 x | 6001140520 |
| | | 1000 | 1 x | 6001141000 |
| | 1250 | 1000 | 2 x | 6001141000 |
| | 1500 – 2000 | 520 | 1 x | 6001140520 |
| | | 1000 | 2 x | 6001141000 |
| **Stellschrauben**<br>Adjusting srew \| Vis de réglage \| Viti di regolazione | 800 – 2000 | M12x25 | 3 x | 6001990009 |

## Schutz vor Korrosion
### Anti-corrosion protection | Protection contre la corrosion | Protezione anticorrosiva

Doppelt gebrannte Zweischicht-Emaillierung nach DIN 4753. Grosszügige Magnesium Schutzanode nach DIN 4753-3. Speicher mit separater Isolierung sind aussen mit einem Antikorrosionslack lackiert.

**EN** Dual-fired two-layer enamelling in accordance with DIN 4753. Generous magnesium protection anode in accordance with DIN 4753-3. Storage tanks with separate insulation are coated on the exterior with an anticorrosion paint.

**FR** Émaillage bi-couche à double cuisson conforme à la norme DIN 4753. Anode de protection de belle taille en magnésium conforme à la norme DIN 4753-3. Les réservoirs avec isolation séparée sont recouverts à l'extérieur d'une laque anticorrosion.

**IT** Smaltatura a doppia mano secondo DIN 4753. Anodo protettivo di magnesio in grande quantità secondo DIN 4753-3. Gli accumulatori con isolamento separato sono verniciati esternamente con smalto resistente alla corrosione.

## Wärmetauscher
### Heat exchanger | Échangeur de chaleur | Scambiatore di calore

Ein eingeschweisster grossflächiger Wärmetauscher.

**EN** One welded large-surface heat exchanger.

**FR** Un échangeur de chaleur grande surface soudé.

**IT** Uno scambiatore di calore saldato di grande supercie.

## Isolierung
### Insulation | Isolation | Isolamento

**PU-Hartschaum**
60 mm PU-Hartschaum fix geschäumt. Skaimantel 5 mm mit Reissverschluss vormontiert, inklusive Rosetten und Abdeckhaube. Brandschutzklasse B2. Silber. Weitere Farben nach Absprache.

**UltraShell**
Mehrschicht-Isolierung aus 80 mm Hartschaum + 20 mm Faservlies. PS-Mantel und Hakenleiste, inklusive Rosetten und Abdeckhaube. Brandschutzklasse B2. Silber. Lose geliefert.

**EN Rigid polyurethane foam**
60 mm rigid polyurethane foam. Skai jacket 5 mm with zip preassembled, including cover plates and hood. Fire-resistance rating B2. Silver. Other colours on request.

**FR Mousse solidifiée PU**
60 mm de mousse dure PU Enveloppe en skaï de 5 mm préinstallée avec fermeture à glissière, y compris rosettes et capot. Classe allemande de protection incendie B2. Argent. Autres couleurs après concertation.

**IT Schiuma PU rigida**
60 mm di schiuma rigida di poliuretano fissa. Mantello in skai da 5 mm pre-assemblato con cerniera, dotato di rosette e calotta di copertura. Classe di resistenza antincendio B2. Argento. Altri colori su richiesta.

**UltraShell**
Multilayer insulation made of 80 mm rigid foam + 20 mm fibre fleece. PS jacket and hook rack, including cover plates and hood. Fire-resistance rating B2. Silver. Supplied loose.

**UltraShell**
Isolation multicouches constituée de 80 mm de mousse dure + 20 mm de tissu fibreux. Enveloppe en PS équipée d'un support à crochets préinstallé, y compris rosettes et capot. Classe allemande de protection incendie B2. Argent. Livrée non montée.

**UltraShell**
Isolamento multistrato con 80 mm di schiuma rigida + 20 mm di tessuto non tessuto. Mantello in PS e barra con ganci, rosette e calotta di copertura incluse. Classe di resistenza antincendio B2. Argento. Consegna sfusa.

**≤ 600 L**
PU-Hartschaum
B2; λ = 0.026 W/(mK)

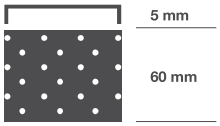


**800 – 2000 L**
UltraShell
B2; λ = 0.0316 W/(mK)

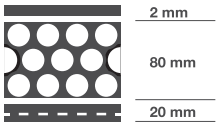

# Trinkwasserspeicher für Wärmepumpe
## Domestic hot water tank for heat pump
## Ballon eau chaude sanitaire pour pompe à chaleur
## Serbatoio di accumulo acqua calda sanitaria per pompa di calore
### WP/E 200 – 2000

**Emailliert**
Enamelled | Émaillés | Smaltato

| Typ WP/E | | 200 | 300 | 400 | 500 | 600 | 800 | 1000 | 1250 | 1500 | 1750 | 2000 |
|---|---|---|---|---|---|---|---|---|---|---|---|---|
| **Inhalt**<br>Capacity \| Contenance \| Contenuto | l | 191 | 304 | 408 | 498 | 559 | 830 | 925 | 1226 | 1413 | 1728 | 1926 |
| **Ø**<br>**mit Isolierung**<br>with insulation \| avec isolation \| con isolamento | mm | 600 | 650 | 750 | 750 | 750 | 990 | 990 | 1100 | 1200 | 1300 | 1300 |
| **Ø**<br>**ohne Isolierung**<br>without insulation \| sans isolation \| senza isolamento | mm | - | - | - | - | - | 790 | 790 | 900 | 1000 | 1100 | 1100 |
| **Höhe mit Isolierung**<br>Height with insulation \|<br>Hauteur avec isolation \|<br>Altezza con isolamento | mm | 1215 | 1570 | 1500 | 1800 | 2000 | 1990 | 2190 | 2240 | 2120 | 2150 | 2350 |
| **Kippmass**<br>Tilted dimension \|<br>Cote de basculement \|<br>Altezza in raddrizzamento | mm | 1355 | 1700 | 1680 | 1950 | 2140 | 1990 | 2190 | 2260 | 2140 | 2200 | 2380 |
| **Betriebsdruck Heizung**<br>Heater operating pressure \|<br>Pression de service du chauffage \|<br>Pressione d'esercizio riscaldamento | bar | 6 | 6 | 6 | 6 | 6 | 6 | 6 | 6 | 6 | 6 | 6 |
| **Betriebsdruck Wasser**<br>Water operating pressure \|<br>Pression de service de l'eau \|<br>Pressione d'esercizio acqua | bar | 6 | 6 | 6 | 6 | 6 | 6 | 6 | 6 | 6 | 6 | 6 |
| **Prüfdruck**<br>Test pressure \|<br>Pression test \|<br>Pressione di collaudo | bar | 12 | 12 | 12 | 12 | 12 | 12 | 12 | 12 | 12 | 12 | 12 |
| **max. Betriebstemperatur**<br>max. operating temperature \|<br>Temp. de service max. \|<br>Temperatura max. d'esercizio | °C | 95 | 95 | 95 | 95 | 95 | 95 | 95 | 95 | 95 | 95 | 95 |
| **Gewicht**<br>Weight \| Poids \| Peso | kg | 114 | 141 | 179 | 217 | 228 | 291 | 308 | 375 | 445 | 476 | 502 |
| **Art.Nr. 100104...**<br>Part no. \| Réf. \| Art.n. | | 0200 | 0300 | 0400 | 0500 | 0600 | 0800 | 1000 | 1250 | 1500 | 1750 | 2000 |

| **Isolierung**<br>**Insulation \| Isolation \| Isolamento** | | **60 mm**<br>**fix eingeschäumt**<br>Fixed with foam \| Enrobage mousse fixe \| Schiuma rigida fissa | | | | | **UltraShell 100** | | | | | |
|---|---|---|---|---|---|---|---|---|---|---|---|---|
| **Wärmeverlust**<br>Heat losses \|<br>Pertesthermiques \|<br>Perdita di calore | kWh/24h | 1.39 | 1.44 | 1.69 | 1.95 | 2.05 | 3.29 | 3.45 | 3.64 | 3.84 | 4.05 | 4.42 |
| | W | 58 | 60 | 71 | 82 | 86 | 138 | 144 | 152 | 159 | 169 | 185 |
| **ErP-Klasse**<br>ErP class \| Classe ErP \| Classe ErP | | A | B | B | B | B | C | C | C | C | C | C |
| **Gewicht**<br>Weight \| Poids \| Peso | kg | - | - | - | - | - | 35 | 40 | 45 | 50 | 55 | 60 |
| **Art.Nr. 300104...**<br>Part no. \| Réf. \| Art.n. | | - | - | - | - | - | 0809 | 1009 | 1259 | 1509 | 1759 | 2009 |

| Typ WP/E | | 200 | 300 | 400 | 500 | 600 | 800 | 1000 | 1250 | 1500 | 1750 | 2000 |
|---|---|---|---|---|---|---|---|---|---|---|---|---|
| **Glattrohrwärmetauscher**<br>Heating coil \|<br>Échangeurs de chaleur \|<br>Serpentino | m² | 2.5 | 3.2 | 4.3 | 5.4 | 5.4 | 6.0 | 6.0 | 7.7 | 8.5 | 9.7 | 9.7 |
| **Inhalt Glattrohrwärmetauscher**<br>Heating coil capacity \|<br>Contenance échangeurs de chaleur \|<br>Contenuto serpentino | l | 15.9 | 20.4 | 27.5 | 35.2 | 35.2 | 39.2 | 39.2 | 66.4 | 76.5 | 83.8 | 83.8 |
| **Durchflussmenge**<br>Throughput \| Débit \| Portata flusso | m³ / h | 1.0 | 1.4 | 1.9 | 2.3 | 2.3 | 2.6 | 2.6 | 3.3 | 3.6 | 4.1 | 4.1 |
| **Druckverlust**<br>Pressure loss \|<br>Perte de charge \|<br>Perdita di pressione | mbar | 10 | 20 | 20 | 30 | 30 | 30 | 30 | 30 | 30 | 40 | 40 |
| **Dauerleistung**<br>Continuous output \|<br>Régime permanent \|<br>Potenza continua<br>10°C / 45°C / 50°C | l / h | 153 | 197 | 270 | 331 | 331 | 368 | 368 | 472 | 521 | 595 | 595 |
| **max. Glattrohrwärmetauscherleistung**<br>max. heating coil output \|<br>Puissance max. du échangeurs de chaleur \| Potenza max. serpentino | kW | 6.0 | 8.0 | 11.0 | 13.5 | 13.5 | 15.0 | 15.0 | 19.0 | 21.0 | 24.0 | 24.0 |
| **Durchflussmenge**<br>Throughput \| Débit \| Portata flusso | m³ / h | 3.2 | 4.1 | 5.6 | 6.8 | 6.8 | 7.6 | 7.6 | 9.8 | 10.8 | 12.3 | 12.3 |
| **Druckverlust**<br>Pressure loss \|<br>Perte de charge \|<br>Perdita di pressione | mbar | 30 | 60 | 140 | 280 | 280 | 370 | 370 | 170 | 270 | 440 | 440 |
| **Dauerleistung**<br>Continuous output \|<br>Régime permanent \|<br>Potenza continua<br>10°C / 45°C / 80°C | l / h | 905 | 1159 | 1558 | 1957 | 1957 | 2171 | 2171 | 2790 | 3080 | 3515 | 3515 |
| **max. Glattrohrwärmetauscherleistung**<br>max. heating coil output \|<br>Puissance max. du échangeurs de chaleur \| Potenza max. serpentino | kW | 36.8 | 47.1 | 63.3 | 79.5 | 79.5 | 88.4 | 88.4 | 113.4 | 125.2 | 142.8 | 142.8 |

# Trinkwasserspeicher für Wärmepumpe
## Domestic hot water tank for heat pump
## Ballon eau chaude sanitaire pour pompe à chaleur
## Serbatoio di accumulo acqua calda sanitaria per pompa di calore
**WP/E 200 – 2000**

**Emailliert**
Enamelled | Émaillés | Smaltato

### 200 – 600

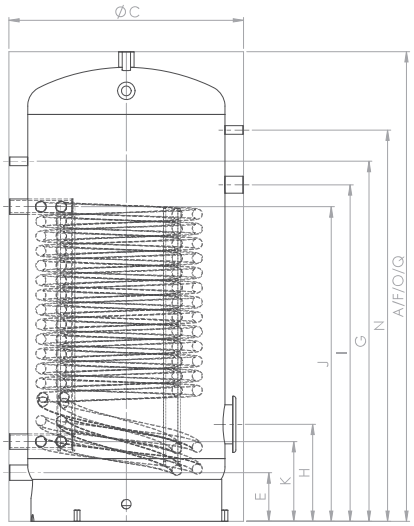


200 – 400

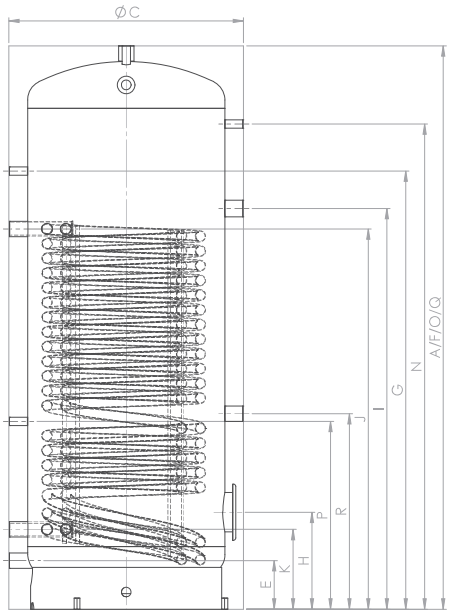


500

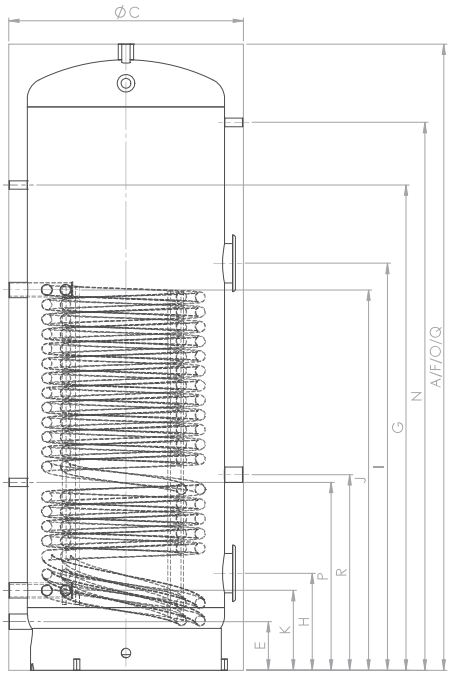


600

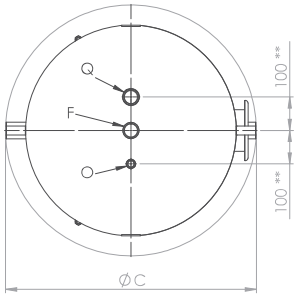


200 – 600

** 200 – 300: 80 mm

| | Verwendung<br>Usage<br>Utilisation<br>Uso | Dimension<br>Dimension<br>Dimension<br>Dimensione | 200 | 300 | 400 | 500 | 600 |
|---|---|---|---|---|---|---|---|
| A | **Höhe**<br>Height \| Hauteur \| Altezza | ⭘ – mm | 1215 | 1570 | 1500 | 1800 | 2000 |
| C | **Ø** | ⭘ – mm | 600 | 650 | 750 | 750 | 750 |
| E | **Kaltwasser**<br>Cold water \| Eau froide \| Acqua fredda | ↕ – mm | 130 | 140 | 155 | 155 | 155 |
| | | G" | 1 ¼" | 1 ¼" | 1 ¼" | 1 ¼" | 1 ¼" |
| F | **Warmwasser**<br>Hot water \| Eau chaude \| Acqua calda | ↕ – mm | 1215 | 1570 | 1500 | 1800 | 2000 |
| | | G" | 1 ¼" | 1 ¼" | 1 ¼" | 1 ¼" | 1 ¼" |
| G | **Zirkulation**<br>Circulation \| Circulation \| Circolazione | ↕ – mm | 780 | 1200 | 1150 | 1400 | 1550 |
| | | G" | ½" | ½" | ½" | ½" | ½" |
| H | **Flansch unten**<br>Flange below \| Bride du bas \|<br>Flangia inferiore | ↕ – mm | 285 | 295 | 310 | 310 | 310 |
| | | Ø – mm | 180/120 | 180/120 | 180/120 | 180/120 | 180/120 |
| I | **Flansch oben / Muffe E-Heizung**<br>Flange above / Sleeve heater \|<br>Bride du haut / Manchon chauffage \|<br>Flangia superiore / Manicotto riscaldatore | ↕ – mm | 740 | 990 | 1075 | 1280 | 1300 |
| | | Ø – mm | 1 ½“ | 1 ½“ | 1 ½“ | 1 ½“ | 180/120 |
| J | **VL Glattrohrwärmetauscher unten**<br>Bottom heating coil \| Échangeurs de chaleur<br>bas \| Serpentino inferiore | ↕ – mm | 970 | 920 | 1005 | 1215 | 1215 |
| | | G" | 1 ¼" | 1 ¼" | 1 ¼" | 1 ¼" | 1 ¼" |
| K | **RL Glattrohrwärmetauscher unten**<br>Bottom heating coil \| Échangeurs de chaleur<br>bas \| Serpentino inferiore | ↕ – mm | 240 | 240 | 255 | 255 | 255 |
| | | G" | 1 ¼" | 1 ¼" | 1 ¼" | 1 ¼" | 1 ¼" |
| N | **Thermometer**<br>Thermometer \| Thermomètre \| Termometro | ↕ – mm | 990 | 1350 | 1250 | 1550 | 1750 |
| | | G" | ½" | ½" | ½" | ½" | ½" |
| O | **Fühlerhülse**<br>Sensor sleeve \| Manchon de sonde \|<br>Manicotto sensore | ↕ – mm | 1215 | 1570 | 1500 | 1800 | 2000 |
| | | G" | ½" | ½" | ½" | ½" | ½" |
| P | **Fühler**<br>Sensor \| Sonde \| Sensor | ↕ – mm | - | - | - | 600 | 600 |
| | | G" | - | - | - | ½" | ½" |
| Q | **Magnesiumanode**<br>Magnesium anode \| Anode de magnésium \|<br>Anodo in magnesio | ↕ – mm | 1215 | 1570 | 1500 | 1800 | 2000 |
| | | G" | 1 ¼" | 1 ¼" | 1 ¼" | 1 ¼" | 1 ¼" |
| R | **Magnesiumanode**<br>Magnesium anode \| Anode de magnésium \|<br>Anodo in magnesio | ↕ – mm | - | - | - | 625 | 625 |
| | | G" | - | - | - | 1 ¼" | 1 ¼" |

# Trinkwasserspeicher für Wärmepumpe
Domestic hot water tank for heat pump
Ballon eau chaude sanitaire pour pompe à chaleur
Serbatoio di accumulo acqua calda sanitaria per pompa di calore
**WP/E 200 – 2000**

**Emailliert**
Enamelled | Émaillés | Smaltato

## 800 – 2000

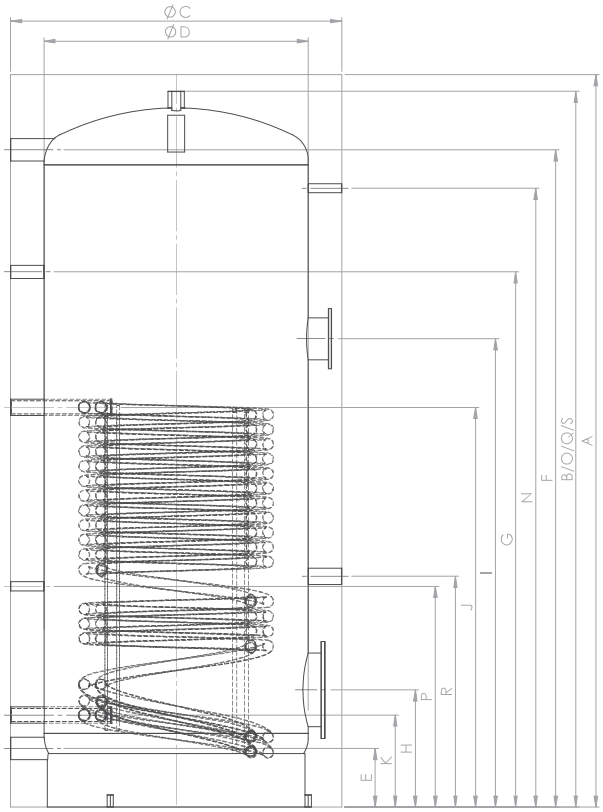


800 – 2000

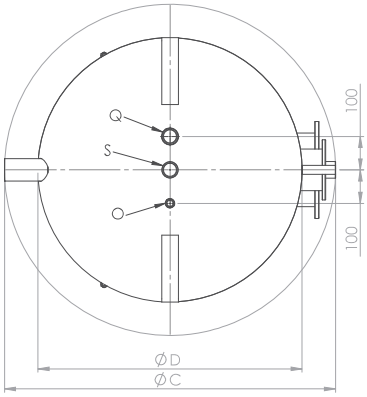


800 – 2000

* ACHTUNG: Magnesium Schutzanode
* ATTENTION Magnesium anode
* ATTENTION Anode de magnésium
* ATTENZIONE Anodo in magnesio

| | Verwendung<br>Usage<br>Utilisation<br>Uso | Dimension<br>Dimension<br>Dimension<br>Dimensione | 800 | 1000 | 1250 | 1500 | 1750 | 2000 |
|---|---|---|---|---|---|---|---|---|
| A | Höhe<br>Height \| Hauteur \| Altezza | ● – mm | 1990 | 2190 | 2240 | 2120 | 2150 | 2350 |
| B | | ○ – mm | 1940 | 2140 | 2190 | 2070 | 2100 | 2300 |
| C | Ø | ● – mm | 990 | 990 | 1100 | 1200 | 1300 | 1300 |
| D | | ○ – mm | 790 | 790 | 900 | 1000 | 1100 | 1100 |
| E | Kaltwasser<br>Cold water \| Eau froide \| Acqua fredda | ↕ – mm | 175 | 175 | 200 | 220 | 235 | 235 |
| | | G" | 2" | 2" | 2" | 2" | 2" | 2" |
| F | Warmwasser<br>Hot water \| Eau chaude \| Acqua calda | ↕ – mm | 1765 | 1965 | 1990 | 1730 | 1730 | 1930 |
| | | G" | 2" | 2" | 2" | 2" | 2" | 2" |
| G | Zirkulation<br>Circulation \| Circulation \| Circolazione | ↕ – mm | 1400 | 1600 | 1600 | 1450 | 1500 | 1650 |
| | | G" | 1" | 1" | 1" | 1" | 1" | 1" |
| H | Flansch unten<br>Flange below \| Bride du bas \|<br>Flangia inferiore | ↕ – mm | 350 | 350 | 400 | 470 | 480 | 480 |
| | | Ø – mm | 290/220 | 290/220 | 290/220 | 290/220 | 290/220 | 290/220 |
| I | Flansch oben<br>Flange above \| Bride du haut \|<br>Flangia superiore | ↕ – mm | 1400 | 1400 | 1400 | 1400 | 1420 | 1500 |
| | | Ø – mm | 180/120 | 180/120 | 180/120 | 180/120 | 180/120 | 180/120 |
| J | VL Glattrohrwärmetauscher<br>Heating coil \| Échangeurs de chaleur \|<br>Serpentino | ↕ – mm | 1195 | 1195 | 1320 | 1310 | 1310 | 1310 |
| | | G" | 1 ¼" | 1 ¼" | 1 ½“ | 1 ½“ | 1 ½“ | 1 ½“ |
| K | RL Glattrohrwärmetauscher<br>Heating coil \| Échangeurs de chaleur \|<br>Serpentino | ↕ – mm | 275 | 275 | 320 | 360 | 360 | 360 |
| | | G" | 1 ¼" | 1 ¼" | 1 ½“ | 1 ½“ | 1 ½“ | 1 ½“ |
| N | Thermometer<br>Thermometer \| Thermomètre \| Termometro | ↕ – mm | 1650 | 1850 | 1900 | 1750 | 1750 | 1950 |
| | | G" | ½" | ½" | ½" | ½" | ½" | ½" |
| O | Fühlerhülse<br>Sensor sleeve \| Manchon de sonde \|<br>Manicotto sensore | ↕ – mm | 1940 | 2140 | 2190 | 2070 | 2100 | 2300 |
| | | G" | ½" | ½" | ½" | ½" | ½" | ½" |
| P | Fühler<br>Sensor \| Sonde \| Sensor | ↕ – mm | 660 | 660 | 680 | 590 | 600 | 600 |
| | | G" | ½" | ½" | ½" | ½" | ½" | ½" |
| Q | Magnesiumanode<br>Magnesium anode \| Anode de magnésium \|<br>Anodo in magnesio | ↕ – mm | 1940 | 2140 | 2190 | 2070 | 2100 | 2300 |
| | | G" | 1 ¼" | 1 ¼" | 1 ¼" | 1 ¼" | 1 ¼" | 1 ¼" |
| R | Magnesiumanode<br>Magnesium anode \| Anode de magnésium \|<br>Anodo in magnesio | ↕ – mm | 690 | 690 | 710 | 800 | 810 | 810 |
| | | G" | 1 ¼" | 1 ¼" | 1 ¼" | 1 ¼" | 1 ¼" | 1 ¼" |
| S | Anschluss oben<br>Connection top \| Lien ci-dessus \|<br>Collegamento sopra | ↕ – mm | 1940 | 2140 | 2190 | 2070* | 2100* | 2300* |
| | | G" | 1 ¼" | 1 ¼" | 1 ¼" | 1 ¼" | 1 ¼" | 1 ¼" |

● mit Isolierung
with insulation | avec isolation | con isolamento

○ ohne Isolierung
without insulation | sans isolation | senza isolamento

↕ Höhe
Height | Hauteur | Altezza