Technische Daten

Kleinboiler

Type PC30

PC30

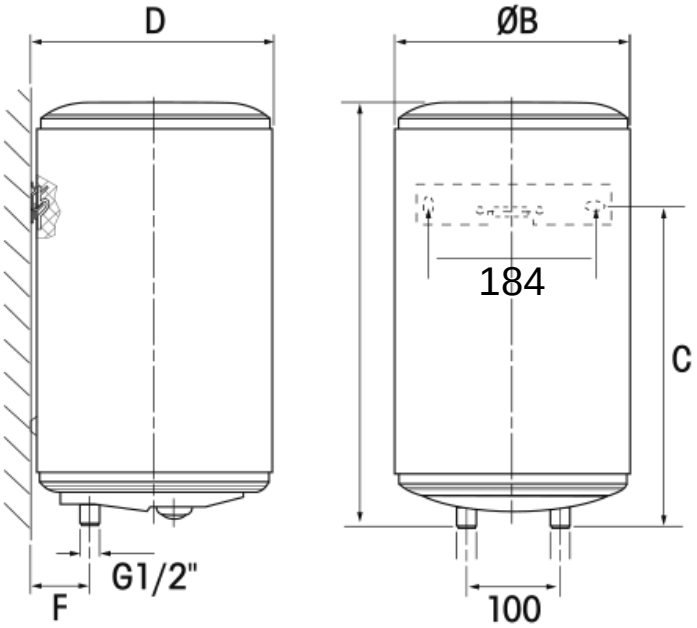

Type	Abmessungen in mm					Energielabel	Gewicht Kg
	A	øB	C	D	F		
PC30	623	338	463	345	81	C	12.5

Caractéristiques techniques

Petite Capacité

Type PC30

PC30

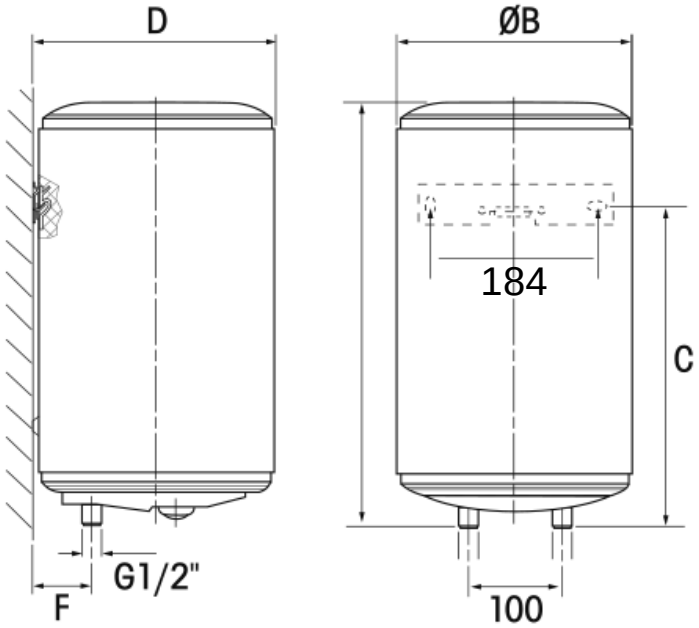

Type	Dimensions in mm					Classe d'efficacité	Poids Kg
	A	øB	C	D	F		
PC30	623	338	463	345	81	C	12.5