Technische Daten

Kleinboiler

Type PC15R & PC15S

PC15R

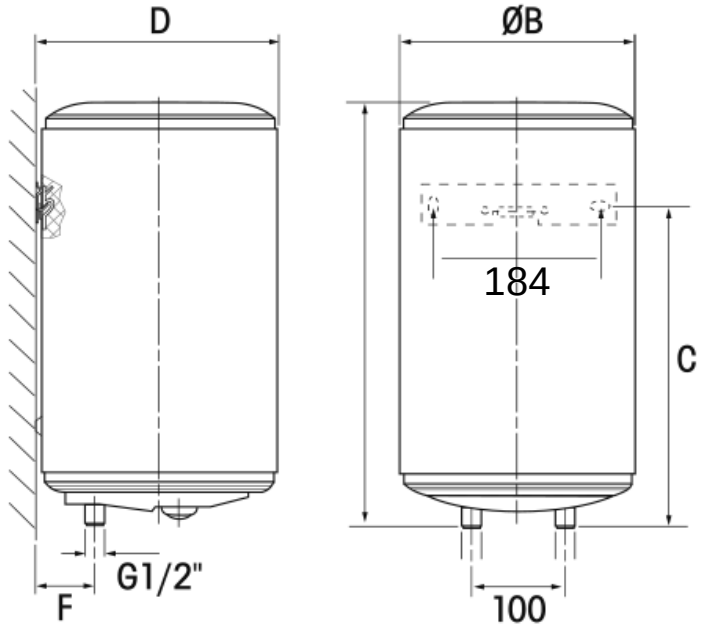

PC15S

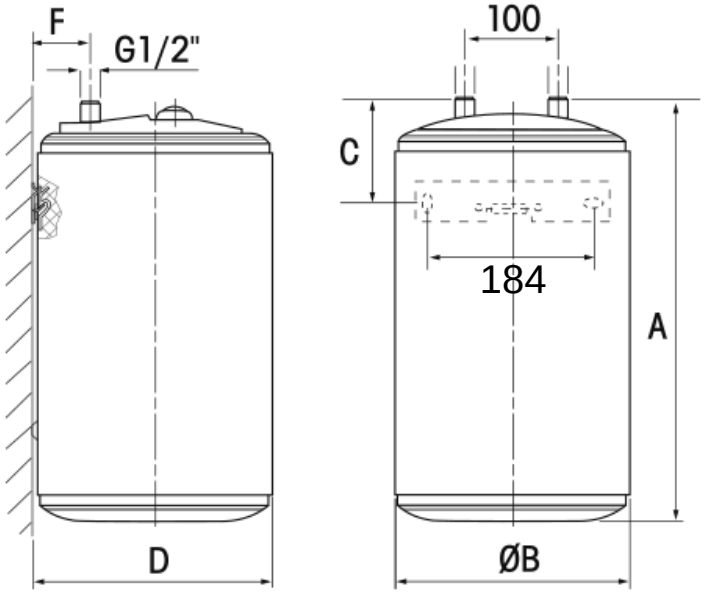

Type	Abmessungen in mm					Energielabel	Gewicht Kg
	A	øB	C	D	F		
PC15R	399	338	236	345	81	B	9
PC15S	399	338	164	345	81	B	9

Caractéristiques techniques

Petite Capacité

Type PC15R & PC15S

PC15R

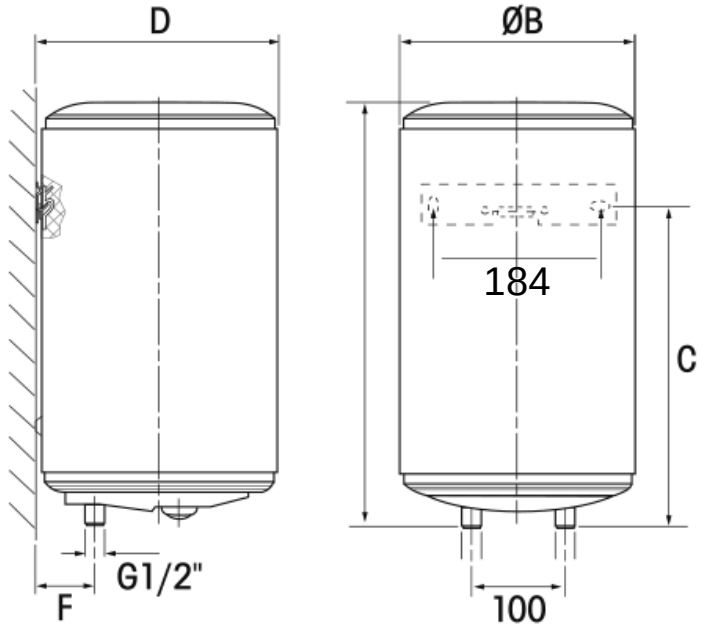

PC15S

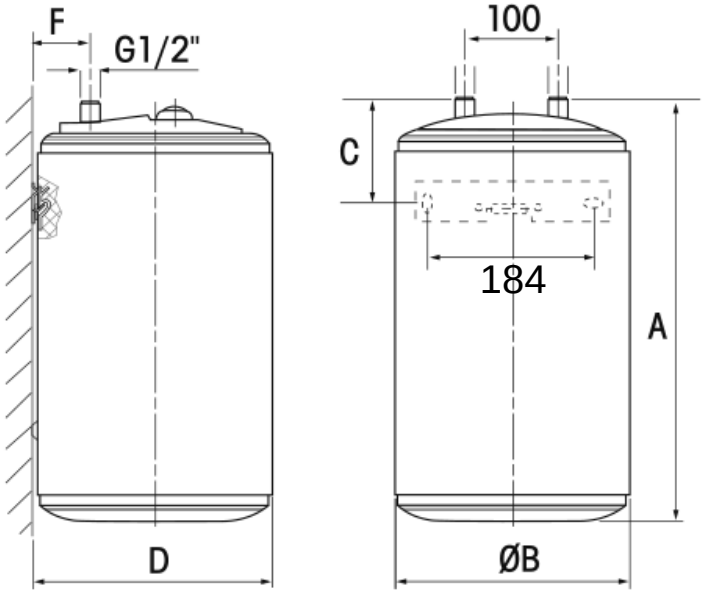

Type	Dimensions in mm					Classe d'efficacité	Poids Kg
	A	øB	C	D	F		
PC15R	399	338	236	345	81	B	9
PC15S	399	338	164	345	81	B	9