Technische Daten

Kleinboiler

Type PC10R & PC10S

PC10R

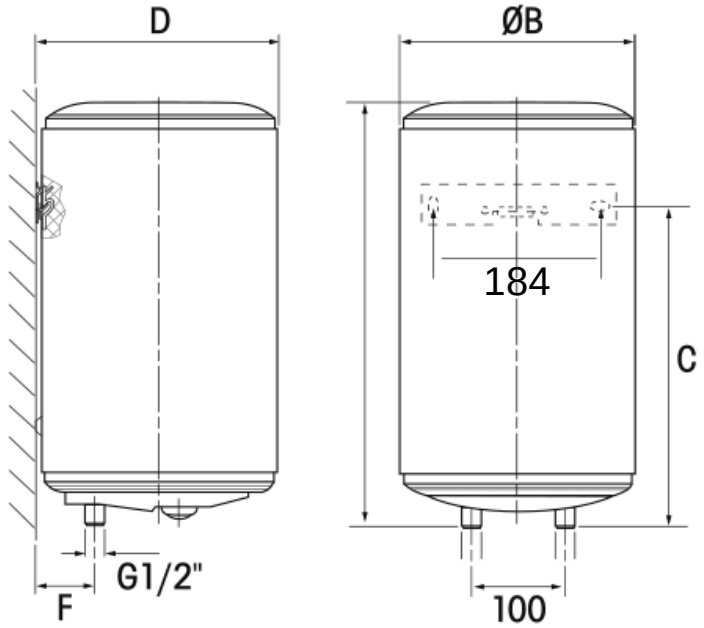

PC10S

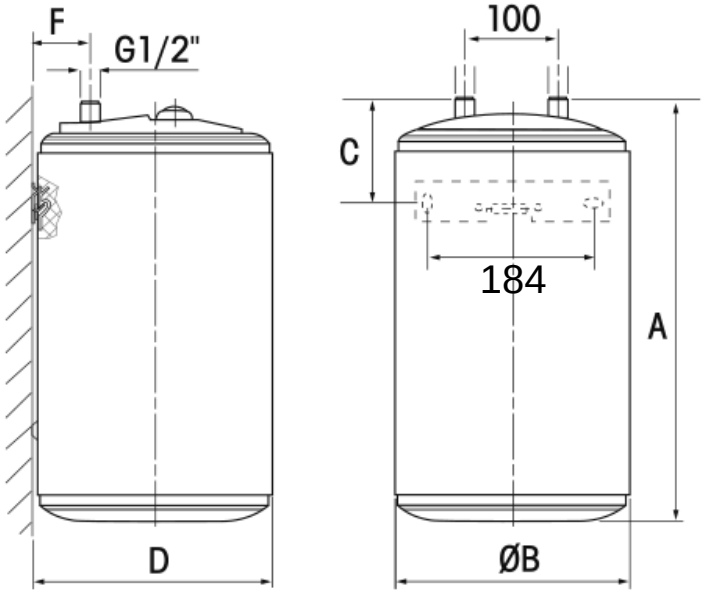

Type	Abmessungen in mm					Energielabel	Gewicht Kg
	A	øB	C	D	F		
PC10R	456	255	289	262	64	B	7
PC10S	456	255	218	262	64	B	7

Caractéristiques techniques

Petite Capacité

Type PC10R & PC10S

PC10R

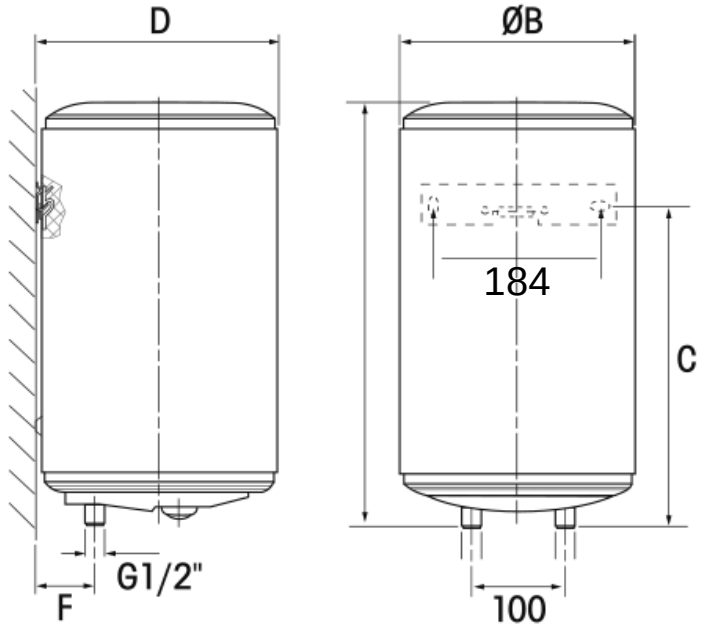

PC10S

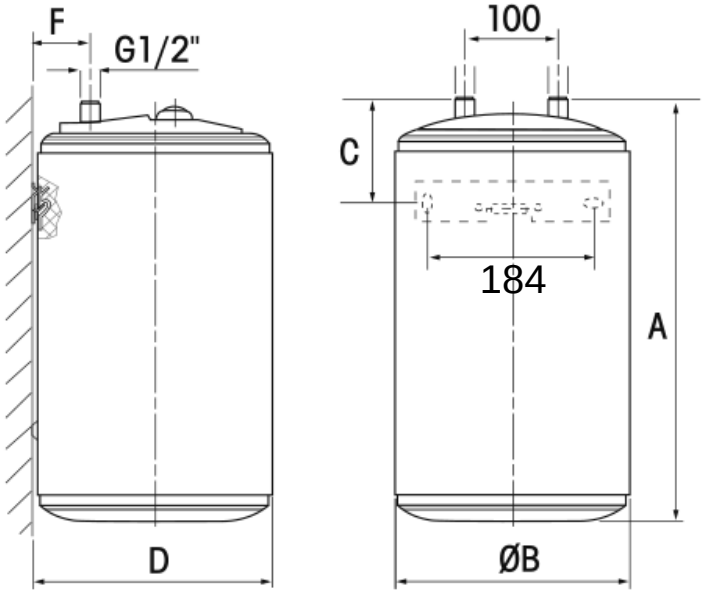

Type	Dimensions in mm					Classe d'efficacité	Poids Kg
	A	øB	C	D	F		
PC10R	456	255	289	262	64	B	7
PC10S	456	255	218	262	64	B	7